Ikebe MUSIC since 1975

カナデルチカラプロジェクト

定番曲

「クレイジーG」でウクレレを楽しもう！

with アコースティックステーション＆ハートマンギターズ

YouTube イケベチャンネル

「クレイジーG」ムービー

曲構成＆QRコード≫

アコステ＆ハートマンのスタッフと一緒に弾いてみよう!!

オープニング — イントロ — Aパート — Bパート — Cパート — Aパート — Bパート — Cパート — イントロ — エンディング

（※後半は一般的な展開と異なります。自分なりにアレンジしてみましょう！）

昔から多くのウクレレ奏者に愛されている伝統曲であり定番曲「クレイジーG」。ハワイでは初心者が最初に覚える曲であり、プレイヤーの数だけヴァリエーションがあるとも言われています。シンプルにアレンジしたこちらの譜例とイケベチャンネルの動画を参考に、あなただけの「クレイジーG」でウクレレを楽しんでください！

オープニング　夜が明けるようなイメージで静かにジャカジャカ

イントロ　明るく！歯切れよく！演奏しましょう

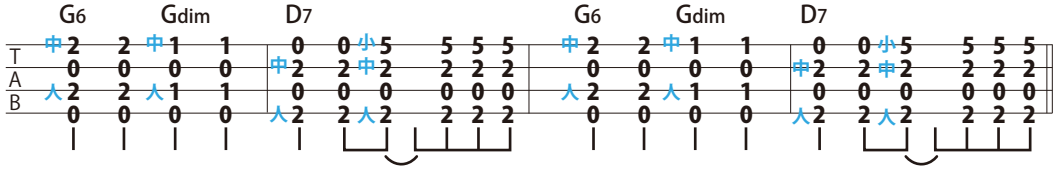

Aパート　2拍目と4拍目にアクセントを感じながらリズミカルに

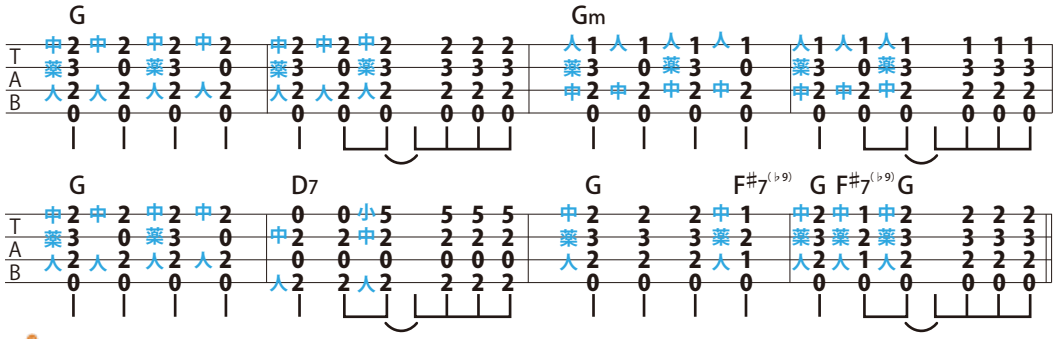

Bパート　小指がメロディで大活躍します

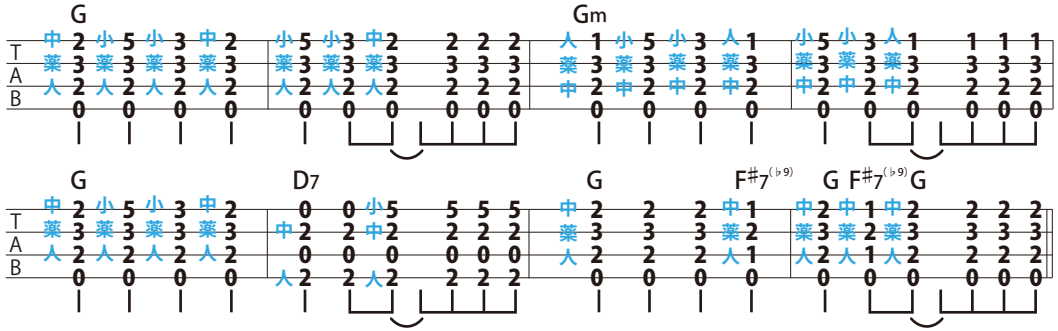

Cパート　音が繋がっていくウクレレならではのコード展開

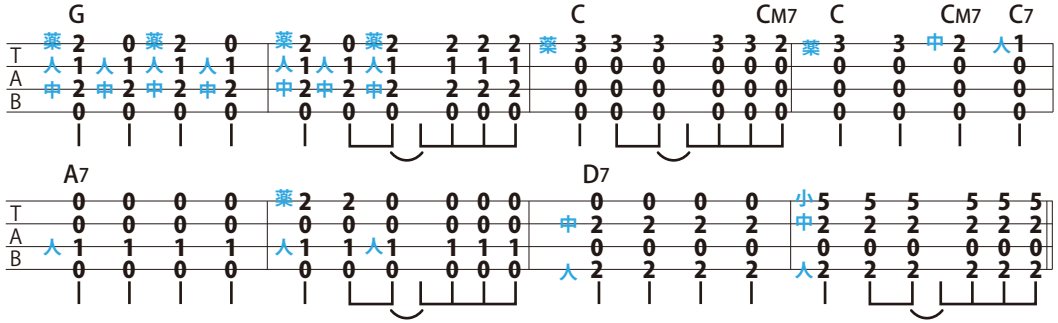

エンディング　ラストに向かって盛り上げて行きましょう！

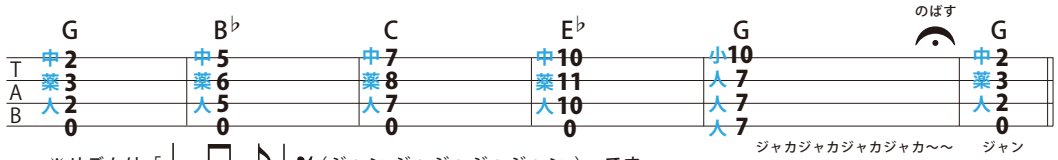

※リズムは「♩ ♫ ♪♩ ♪（ジャン ジャジャジャジャン ）」です。

もっとウクレレを楽しんで、自宅時間をハッピーに。「カナデルチカラプロジェクト」ってなに？≫